televic conference

Fiche Technique

TCS5500

DML5500 / TGM406 / A

UNITE MICROPHONE POUR DELEGUES AVEC PROTECTION ANTI GSM

Art. 71.67.5590

Fonctions et commandes

- Prévu pour encastrement
- Equipé d'un bouton microphone On/Off ou demande de parole et d'un indicateur LED

Connexions

- Connecteur modulaire blindé RJ-48 10-pin

Accessoires

- Câble de connexion microphone (MCC) équipé de deux connecteurs modulaires blindés RJ permettant le raccordement à l'interface de contrôle INT5500

MCC5/1	1m	(71.67.5501)
MCC5/2	2m	(71.67.5502)
MCC5/3	3m	(71.67.5503)

Description

L'unité microphone intégrable DML5500/A est prévue pour encastrement dans le mobilier. Il est équipé d'un micro "col de cygne" fixe TGM406/A, lequel est protégé contre les interférences GSM. Le DML5500/A permet aux participants d'une réunion de prendre la parole ou d'enregistrer une demande de parole.

Des solutions sur mesure sont disponibles surdemande.

Spécifications

Données techniques	
Dimensions (mm)	50 (h) x 135 (w)
Encastrement (mm)	43 (h) x 120 (w) approx.
Longeur microphone (mm)	+/- 385 (incl bonette anti-vent)
Poids (g)	+/- 220
Couleur	RAL7021 (Noir mat)
Face avant	Acier
Référence	71.67.5590

Leo Bekaertlaan 1 • 8870 Izegem • Belgium • Tel. +32 51 30 30 45 • Fax +32 51 31 06 70
E-mail: sales@televic.com • Web: http://www.televic.com

Televic reserves the right to change specifications without notice

Réglage des dipswitch

Gain			
Switch 1	Switch 2	Amplification	dBr
0	0	11 (+20.8 dB)	+8,6
0	1	4 (+12.2 dB)	0
1	0	4 (+12.2 dB)	0
1	1	2.8 (+9 dB)	-3,2

Filtre Passe-Haut		
Switch 3	Switch 4	Fréquence
0	0	328 Hz
0	1	148 Hz
1	0	226 Hz
1	1	55 Hz

Réglages standard	
Switch 1	1 (on)
Switch 2	0 (off)
Switch 3	1 (on)
Switch 4	0 (off)
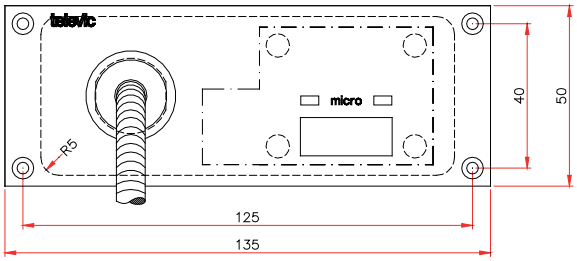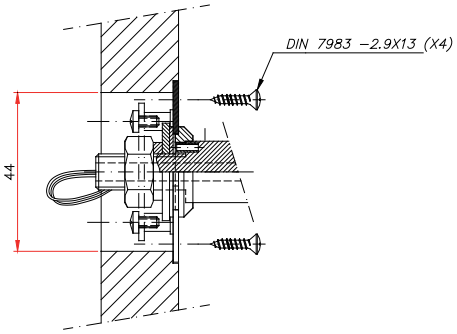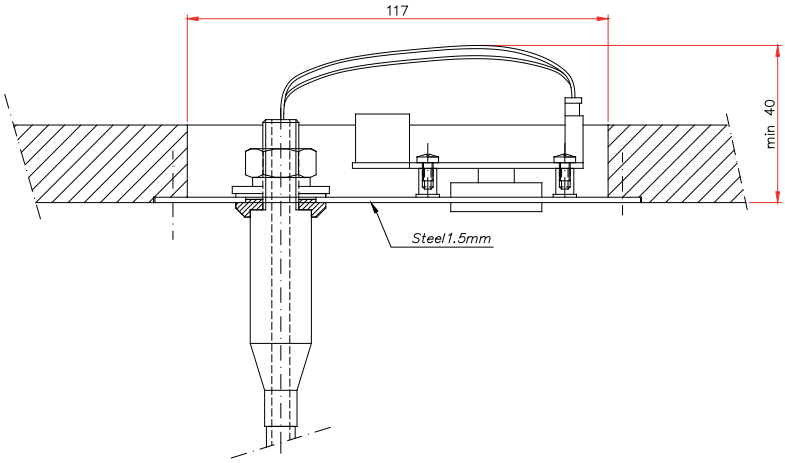
Dimensions